ANNEXE 9
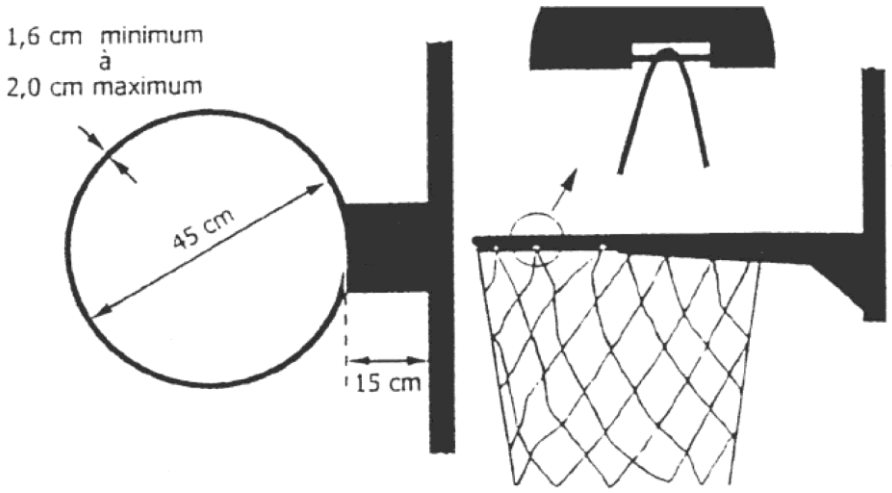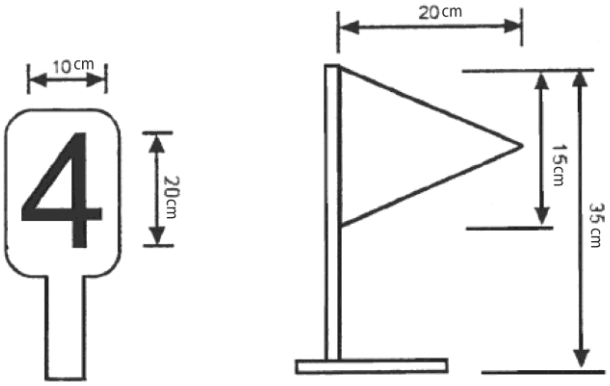
L'ANNEAU